GAST-Herde

energiesparend - umweltbewusst - modern

Feuerraummodul KOV 375 / 300

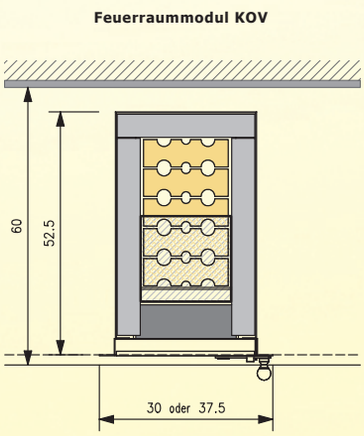

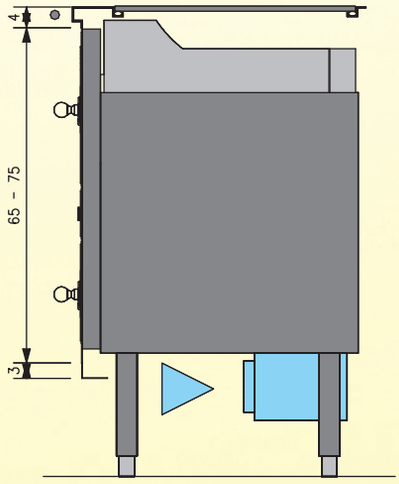

Österreichische Herderzeugung seit 1896

Zuverlässige Lösungen für Kochen und Heizen mit Holz

Bei diesen Feuerraummodulen kann eine Heizbrust mit der Höhe 650 oder 750mm verwendet werden.

Das Modul verfügt über einen abgedeckten Feuerraum, welcher mit einem Keramikrost ausgestattet ist.

Die Einbauhöhe kann mit Stellfüßen eingestellt werden. Der Ausbrand aus der Brennkammer erfolgt nach oben.

Das Modul ist für den Anschluss an externe Verbrennungsluftversorgung vorbereitet (1x DM100mm). Der Anschluss kann von unten zugeführt werden. Eine Anschlussgarnitur mit Wellschlauch ist zusätzlich erhältlich.

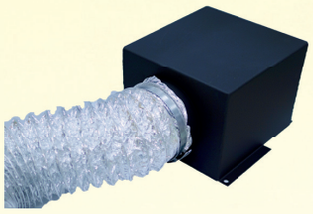

Anschlussgarnitur für externe Verbrennungsluftversorgung

Für den Eintransport können die Ausmauerungssteine und der Keramikrost herausgenommen werden.
Als Ergänzung zum Feuerraummodul ist auch ein dazupassendes Bratrohrmodul erhältlich.

Die Gast Feuerraummodule KOV 375 und KOV 300 sind im Berechnungsprogramm des Österreichischen Kachelofenverbandes als fixer Brennraum angeführt und können für Herdberechnungen entsprechend der Vereinbarung Art 15a B VG - Inverkehrbringen von Kleinfeuerungen - verwendet werden.

Das Gast Feuerraummodul KOV 375 wurde vom TÜV Süd Industrie Service auf die Einhaltung der Emissionsgrenzwerte laut 1. BimSchV geprüft (Prüfbericht W-O 1436-00/15). Eine entsprechende Herstellerbescheinigung liegt dem Modul bei.

*Änderungen vorbehalten

Werte im Berechnungsprogramm des Österreichischen Kachelofenverbandes			
	KOV 375	KOV 300	
Brennstoffmenge	6	4	kg/h
Heizleistung	18	10	kW
Tiefe (T)	37	37	cm
Breite (B)	21	16	cm
Höhe (H)	27	27	cm
Gewicht	90	80	kg
Art. 15A	ja	ja	
1. BimSchV	ja	-	
Abgasmassenstrom	26	17	g/s
Mittlere Abgastemperatur (Austritt Brennkammer)	570	570	°C
Mittlerer Förderdruck	12	12	Pa

Herderzeugung seit 1896 - ein österreichisches Qualitätsprodukt

Metallwaren GmbH & CoKG
Ennser Straße 42 • 4407 Steyr
Tel: +43(0) 7252 / 72301-0
Fax: +43(0) 7252 / 72301-24

www.gast.co.at
office@gast.co.at
https://www.facebook.com/gast.steyr

Ihr Ofenbauer

05_2019